LPA58激光轮廓分析仪
应用于剥线和防水栓检测

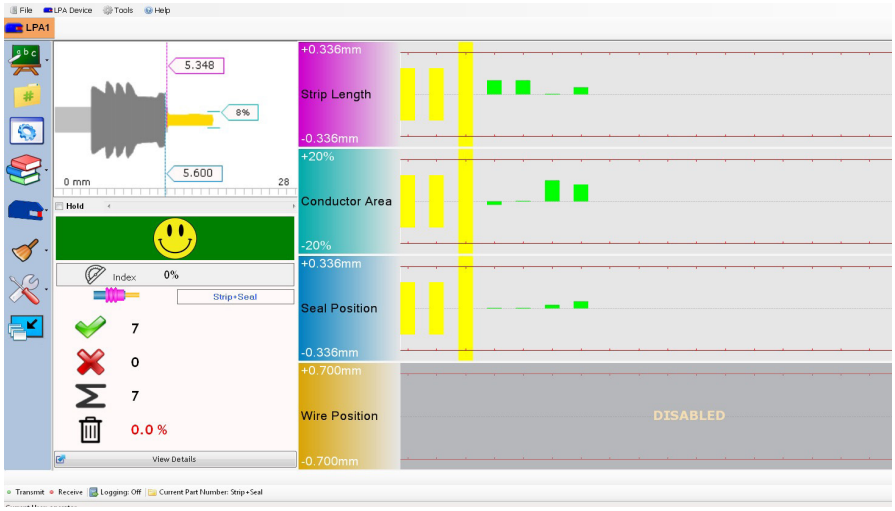

适用于与自动开线机对接

非接触式
- 光学传感器实时对线束剥皮及穿防水栓进行检测
- 高分辨率的图像捕捉，与学习图像进行比较、分析

剥皮检测
- 检测常见的剥皮缺陷-高/低绝缘，芯线拉出，芯线散开，导线质量

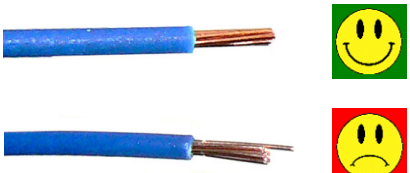

芯线拉出

穿防水栓检测
- 检测常见的穿防水栓缺陷-未穿防水栓，防水栓位置穿反，防水栓歪斜及防水栓位置错误

防水栓位置错误

穿孔密封错误

WireScan软件
- 生产用操作软件，具有配置，设置及数据记录功能

可追溯性
- 数据记录具有100%的可追溯性

机器集成
- 可为现有及新线束加工设备提供专业集成方案

应用
- 100%确保线束剥皮及穿防水栓的质量是对自动化线束加工应用的有力保证

专利
美国专利号 6,496,271 B1
美国专利号 6,885,463 B2
美国专利号 7,719,695 B2

WIREScan™

WIREScan™

型号	LPA58
尺寸- 外部(MM)	
高	143
长	88
宽	21
尺寸- 检测窗口(MM)	
高	30
深	65
电气参数	
电源电压	24VDC
开关量输入	2
开关量输出	2 (relay or mosfet)
通讯	RS232
激光	
激光源	658nm
检测光学	
CCD 长(mm)	28
像素点	1024
像素精度(mm)	0.027
行扫描(每秒)	55K
像素扫描(每秒)	56M
最大通过速度	7M/sec
线尺寸(AWG)	30 - 5 sq.
防水栓直径	2 - 12mm

WireScan LPA58

LPA58系列激光轮廓分析仪是应用于线束剥皮和穿防水栓检测的紧密光学传感器，有一个28毫米的投影感应窗口。当线束经过感应窗口时，可捉捕到分辨率0.028毫米的线束图像。

运用OES的精确算法，每个线束的样本都要与标准（学习）轮廓图像进行比较，来确定该产品是良品或是不良品.

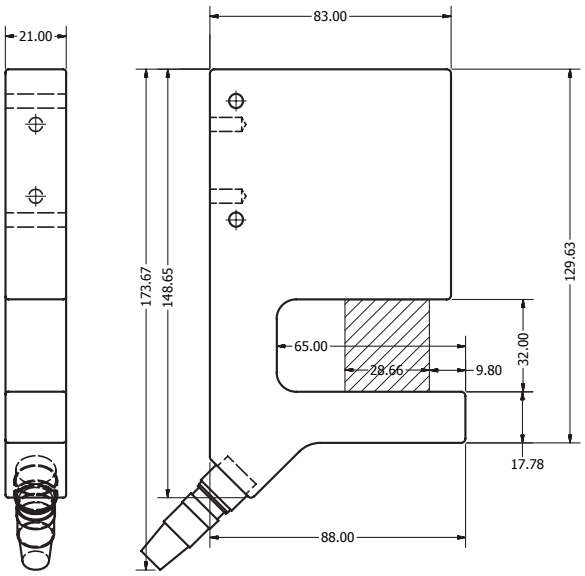

OES TECHNOLOGIES

关于OES Technologies

OES Technologies的产品和技术专为线束加工设计，对产品进行100% 在线检测和分析，确保不良品无法进入整个产品供应链中。OES致力于创新，坚持不懈地开发世界最先进的技术，以满足日益变化的市场需求。